## CARACTÉRISTIQUES

| | | |
|---|---|---|
| **Modèle** | | KX019-4 LPG |
| **Poids en ordre de marche*1** | kg | 1850 |
| **Capacité godet, std. SAE / CECE** | $m^3$ | 0,04 |
| **Largeur godet (avec dents latérales / sans dents latérales)** | mm | 470 |
| **Moteur** | | |
| Fabricant | | KUBOTA |
| Modèle | | WG972-L-E4-BH-1 |
| Type | | Moteur GPL E-TVCS refroidi par eau |
| Puissance (Net) ISO 14396 | kW / tr/min | 14,5 / 2200 |
| | CV / tr/min | 19,7 / 2200 |
| Nombre de cylindres | | 3 |
| Alésage × Course | mm | 74,5 × 73,6 |
| Cylindrée | cc | 962 |
| **Dimensions** | | |
| Longueur hors tout | mm | 3860 |
| Hauteur hors tout | mm | 2330 |
| Vitesse de rotation | tr/min | 9,1 |
| Largeur chenilles caoutchouc | mm | 230 |
| Empattement | mm | 1230 |
| Dimension lame (largeur × hauteur) | mm | 990 / 1300 × 230 |
| **Pompes hydrauliques** | | |
| P1, P2 | | Pompe à débit variable |
| Débit | ℓ/min | 17,3 |
| Pression d'utilisation | MPa (kgf/$cm^2$) | 21,6 (220) |
| P3 | | Engrenage |
| Débit | ℓ/min | 10,4 |
| Pression d'utilisation | MPa (kgf/$cm^2$) | 20,6 (210) |
| **Force d'excavation maximum (balancier / godet)** | kN | 7,8 / 15,9 |
| **Angle de déport (gauche / droit)** | degrés | 75 / 60 |
| **Circuit auxiliaire (AUX1)** | | |
| Débit d'huile maximum | ℓ/min | 27,7 |
| Pression d'huile maximum | MPa (kgf/$cm^2$) | 21,6 (220) |
| **Capacité du réservoir hydraulique** | ℓ | 28 |
| **Vitesse de translation (lente / rapide)** | km/h | 2,2 / 4,0 |
| **Pression au sol** | kPa (kgf/$cm^2$) | 27,4 (0,28) |
| **Garde au sol** | mm | 160 |
| **Niveau sonore** | | |
| LpA / LwA (2000/14/EC) | dB (A) | 77 / 91 |
| **Vibration*2** | | |
| **Système main-bras (ISO 5349-2:2001)** | | |
| Travaux d'excavation / Travaux de nivellement | $m/s^2$ RMS | <2,5 / <2,5 |
| Translation / Ralenti | $m/s^2$ RMS | 3,83 / <2,5 |
| **Ensemble du corps (ISO 2631-1:1997)** | | |
| Travaux d'excavation / Travaux de nivellement | $m/s^2$ RMS | <0,5 / <0,5 |
| Translation / Ralenti | $m/s^2$ RMS | 0,56 / <0,5 |

*1 Avec godet standard de 35 kg en ordre de marche. Poids de la machine, conducteur de 75 kg compris.
*2 Ces valeurs ont été mesurées dans des conditions bien déterminées, au régime moteur maximal. Dans la pratique les valeurs peuvent varier suivant les conditions de fonctionnement.

## DÉBATTEMENTS

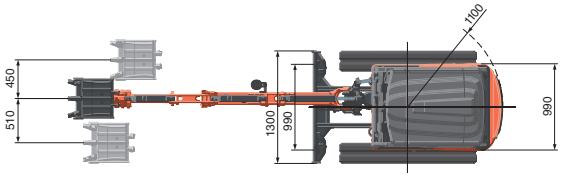


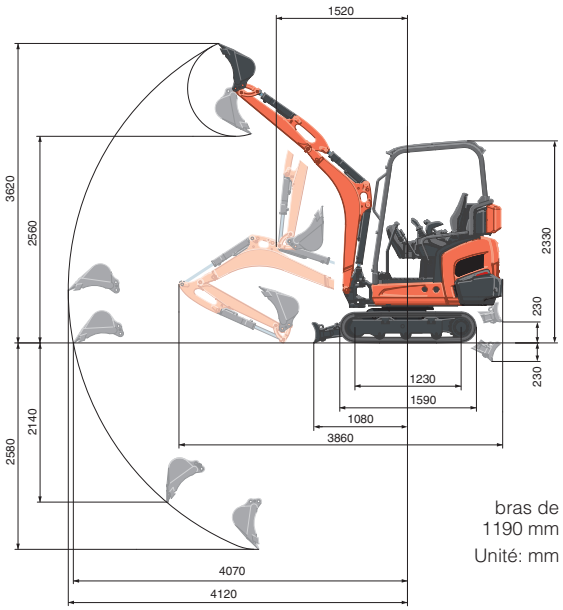


bras de 1190 mm

Unité: mm

## CAPACITÉS DE LEVAGE

daN (tonne)

| Modèle | KX019-4 LPG | | | | | |
|---|---|---|---|---|---|---|
| Hauteur du point de levage en mètres | Rayon du point de levage (2m) | | | Rayon du point de levage (max.) | | |
| | En position frontale | | En position latérale | En position frontale | | En position latérale |
| | Lame abaissée | Lame relevée | | Lame abaissée | Lame relevée | |
| 1,5m | 2,4 (0,24) | 2,4 (0,24) | 2,4 (0,24) | - | - | - |
| 1,0m | 4,3 (0,44) | 4,3 (0,44) | 4,3 (0,44) | - | - | - |
| 0,5m | 5,7 (0,58) | 4,8 (0,49) | 4,9 (0,50) | 2,6 (0,26) | 2,1 (0,22) | 2,2 (0,22) |
| 0m | 5,9 (0,61) | 4,7 (0,48) | 4,8 (0,49) | - | - | - |

* Les performances données sont celles obtenues avec un godet standard Kubota sans attache rapide.
* En vue d'une amélioration du produit, les caractéristiques peuvent être modifiées sans avertissement préalable.

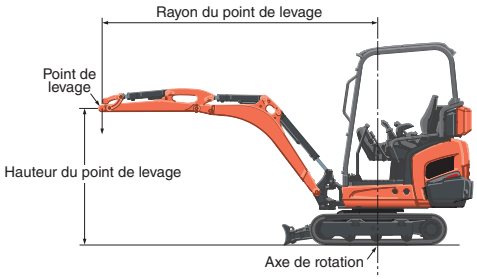



**KUBOTA EUROPE S.A.S.**

19, rue Jules Vercruysse
Zone Industrielle - CS50088
95101 Argenteuil Cedex France
Téléphone : (33) 01 34 26 34 34
Télécopieur : (33) 01 34 26 34 99

https://www.kubota-eu.com


Cat. No.8980-02-ER Printed in Japan '21-07D. 1.5