For Earth, For Life
Kubota

PELLE KUBOTA

U145

Puissance moteur :
106,7 cv / 78,5 kW

Poids de la machine :
Mono : **14.640 kg**
Flèche à volée variable :
15.621 kg

PERFORMANCES

Avec la nouvelle pelle U145 de Kubota, vous bénéficiez de performances fiables et d'une maniabilité exceptionnelle sur tous les chantiers.

EFFICACITÉ DE TRAVAIL

Vous disposez de trois modes de fonctionnement : SP (Super Power, puissance maximale) pour des opérations plus rapides ; H (Heavy, lourd) pour les applications intensives ; et A (Auto, automatique) pour optimiser le rendement énergétique dans diverses opérations.
Le mode A comporte six niveaux, ce qui permet de sélectionner facilement le réglage approprié pour chaque tâche.

DEBIT DE CHANTIER ET PRODUCTIVITÉ EXCEPTIONNELS

Pour maximiser la productivité, le système de commande hydraulique a été optimisé. Ce système assure un contrôle précis pour les tâches qui exigent de la précision, ce qui permet d'effectuer des opérations à haut rendement et délicates pour une plus grande efficacité sur le chantier.

AUX1/AUX2 (STANDARD)

PERFORMANCES COMPACTES

Idéal pour les espaces réduits, tels que les autoroutes et les chantiers urbains.

Ses performances sont puissantes sans compromis, même dans les espaces restreints.

Grâce à son châssis équipé d'une lame, il offre une stabilité exceptionnelle, et sa capacité de levage, la meilleure de sa catégorie, augmente la productivité dans toute une série d'applications.

CONTRÔLE DE L'ÉCONOMIE D'ÉNERGIE

Pour économiser du carburant et augmenter l'efficacité,
il réduit automatiquement le débit de la pompe hydraulique au ralenti.

CONTROLE DE LA COURSE DU TIROIR DE DISTRIBUTEUR (SSC)

Il régule automatiquement la pression hydraulique afin d'optimiser le rendement énergétique.

Grâce à une détection plus précise des conditions de fonctionnement et à une plage de contrôle plus large, il permet de réaliser des économies de carburant supplémentaires et d'améliorer les performances opérationnelles.

RALENTI AUTOMATIQUE ET ARRÊT AU RALENTI

La fonction de ralenti automatique réduit automatiquement le régime moteur lorsque les leviers de commande sont au point mort.

Pour réduire encore davantage la consommation de carburant, le système détecte les périodes d'inactivité et coupe le ralenti inutile.

ÉCONOMIE D'ÉNERGIE LORS DE L'ABAISSEMENT DE LA FLÈCHE (BES)

Il augmente le rendement énergétique lors des opérations d'abaissement de la flèche.

SYSTÈME HYDRAULIQUE

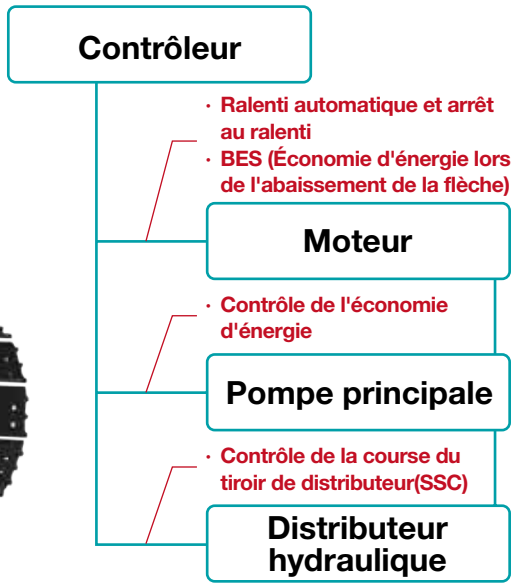

CONFORT / FACILITÉ D'UTILISATION

Une cabine avec un espace généreux pour les jambes et un siège garantissent un confort tout au long de la journée et une utilisation facile.

L'intérieur de la cabine garantit un espace de premier ordre pour la tête et les jambes, qui convient aux opérateurs de toutes tailles.

SIÈGE À SUSPENSION PNEUMATIQUE AVEC CHAUFFAGE

Un siège chauffant est fourni de série, pour un confort accru pendant les saisons froides ou les démarrages tôt le matin.

Le coussin du siège s'incline vers l'avant ou vers l'arrière pour s'adapter à la morphologie de l'opérateur et aux exigences de la tâche.

A. Siège à suspension pneumatique à double réglage

B. Écran LCD couleur

C. Porte-gobelet

CLIMATISATION AUTOMATIQUE

Le système de climatisation entièrement automatique maintient une température agréable dans la cabine, tandis que la disposition optimisée des conduits et la conception étanche améliorent l'efficacité de la climatisation.

ÉCRAN À LED COULEUR 7 POUCES

Il offre aux opérateurs une vue claire des données d'exploitation et d'entretien, des avertissements et des alertes dans un format facile à lire, ce qui améliore l'efficacité et la sécurité au travail.

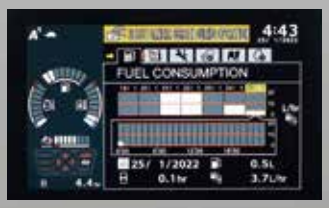

AUTRES CARACTÉRISTIQUES

Espace de rangement sous la cabine, prise accessoire 12 V, espace de rangement pour documents, support pour téléphone portable, porte-gobelet.

Espace de rangement sous la cabine

Prise accessoire 12 V

Espace de rangement pour documents

Porte-gobelet

ENTRETIEN / SÉCURITÉ

L'entretien rapide et facile, associé à une technologie avancée, garantit la sécurité de l'opérateur et de la pelle.

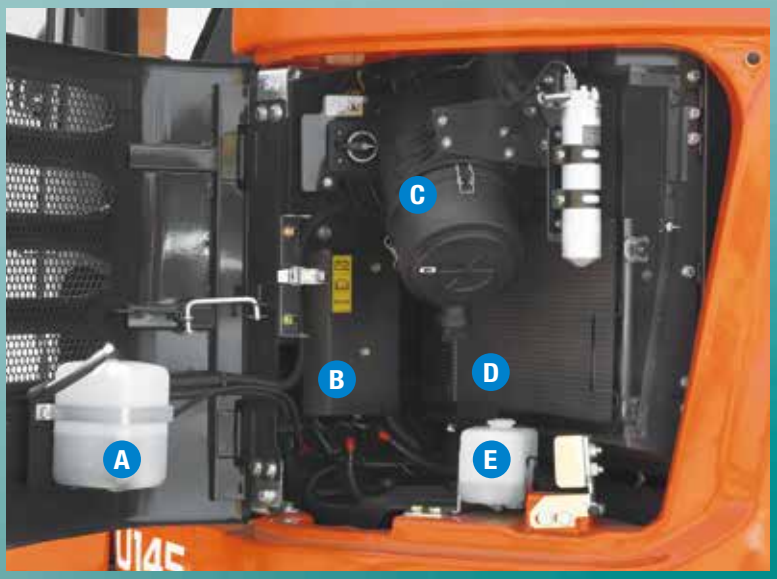

A. Réservoir d'expansion du liquide de refroidissement
B. Boîtier de relais
C. Filtre à air
D. Condenseur de climatisation
E. Réservoir de liquide lave-glace

CABINE SÉCURISÉE

Cabine ROPS et FOPS niveau 2.
Conçue pour une sécurité accrue sur le chantier, sans compromettre la productivité.

- Structure de cabine renforcée conforme aux exigences ROPS/FOPS.
- Protection supérieure de cabine certifiée FOPS niveau 2 de série
- Protections avant niveaux 1 et 2 en option

CAMÉRA À VISION PANORAMIQUE 230° (CAMÉRA ARRIÈRE, CÔTÉ DROIT et CÔTÉ GAUCHE)

Trois caméras sont installées de série : caméra arrière, caméra côté droit et caméra côté gauche, ce qui permet à l'opérateur d'avoir une visibilité totale autour de la pelle pour plus de sécurité.
Les rétroviseurs et les caméras sont positionnés de manière optimale pour garantir une visibilité conforme aux normes ISO, permettant à l'opérateur d'observer facilement dans toutes les directions.

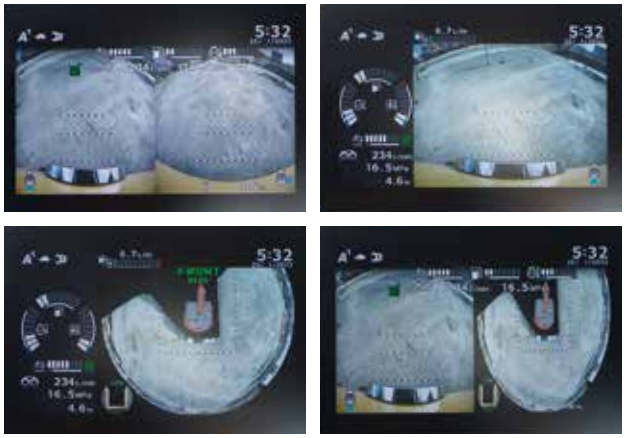

ACCÈS EXCEPTIONNEL

Grâce à sa large porte et à ses mains courantes, l'accès à la cabine est très facile.

L'espace pour les pieds est vaste, ce qui facilite l'entrée.

Mains courantes

Plaques antidérapantes

MEILLEUR ACCÈS AUTOUR DE LA CARROSSERIE

Les marches et les mains courantes sont placées de manière optimale pour faciliter l'accès autour de la structure supérieure lors des inspections et de l'entretien.

Les plaques antidérapantes garantissent la sécurité en cas de pluie.

DÉFLECTEUR DE PLUIE PHARES DE TRAVAIL À LED

Un déflecteur de pluie et des phares de travail à LED sont installés de série sur la cabine.

ENTRETIEN FACILE

- La fréquence de vidange d'huile moteur est fixée à 500 heures.
- La pompe de ravitaillement standard de 100 l/min avec arrêt automatique réduit les temps d'arrêt pour les pleins réguliers.
- Des orifices d'échantillonnage d'huile hydraulique et moteur en option sont accessibles au niveau du sol pour faciliter la vérification de l'huile.

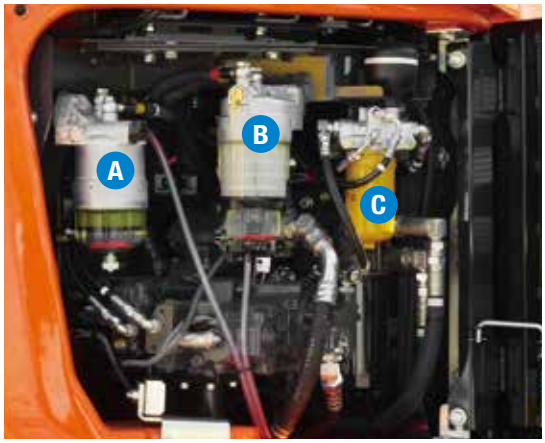

A. Filtre à carburant principal
B. Préfiltre à carburant
C. Filtre hydraulique de pilotage

VERSION FLÈCHE À VOLÉE VARIABLE

Le modèle U145 peut être équipé d'une flèche à volée variable, ce qui lui permet d'effectuer des travaux plus difficiles sur un plus grand nombre de sites.

PLAGE DE TRAVAIL DYNAMIQUE DE LA FLÈCHE A VOLÉE VARIABLE

La flèche à volée variable offre une polyvalence dans son utilisation vous permettant de creuser plus loin, plus profond, plus près.

A. Plage de travail étendue

La flèche à volée variable offre une grande plage de travail et une longue portée. En outre, elle permet de creuser facilement dans les environs immédiats de la machine, ce qui évite d'avoir à la repositionner constamment. Elle est particulièrement efficace dans les espaces étroits.

B. Portée de déversement impressionnante

La flèche à volée variable offre une hauteur et une portée de déversement plus importantes, ce qui permet un chargement fluide et efficace des camions sans repositionnement.

C. Efficacité dans les espaces restreints

Quand l'espace de travail est restreint, la flèche à volée variable manœuvre facilement, permettant ainsi de creuser verticalement et de faire des tranchées à 90° plus profondes. De plus, elle offre un rayon de rotation plus compact facilitant les opérations de levage et de rotation dans les espaces trop étroits.

FONCTIONNEMENT SIMULTANÉ EN DOUCEUR

La flèche à volée variable offre des performances fiables, fluides et rapides.
Grâce à son mécanisme hydraulique innovant, l'opérateur peut actionner simultanément et facilement le balancier, la flèche, le godet et le pivot, ce qui améliore l'efficacité du travail et augmente la productivité.

Équipement de série

Moteur / Système d'alimentation en carburant	Clapet de sécurité sur la flèche
Système de ralenti automatique	Clapet de sécurité sur le balancier
Filtre à carburant (avec séparateur d'eau et capteur de colmatage)	**Cabine**
Préfiltre à carburant (avec séparateur d'eau)	ROPS (Structure de protection contre le renversement, FOPS Niveau 2)
Filtre à air à double élément	OPG (grille de protection de l'opérateur, protection supérieure) Niveau 2
Système hydraulique	Écran LCD couleur
Transmission 2 vitesses avec passage automatique	Climatisation
Mode de fonctionnement (modes SP, H et A)	Désembueur
Augmentation automatique de la puissance	Siège hautement hydrofuge avec suspension pneumatique
Circuit de réactivation du balancier/de la flèche/du godet	Accoudoir et appuie-tête
Système de blocage de la rotation de la tourelle pour le transport	Essuie-glace (avec fonction de fonctionnement intermittent)
Filtre de retour haute performance	Porte-gobelet
Débit d'huile maximal réglable sur les circuits auxiliaires (AUX1 et AUX2)	Espace de rangement pour documents
Commande du circuit auxiliaire (AUX1) sur le levier de commande droit	Boîte à accessoires
Commande du circuit auxiliaire (AUX2) sur le levier de commande gauche	Source d'alimentation 12 V
Système de sécurité	Crochet à vêtements
Système FVM (écran de visibilité périphérique) à 3 caméras (arrière/droite/gauche)	2 phares de travail à LED sur la cabine (fonction ARRÊT automatique)
Rétroviseur (gauche/droite)	Fenêtre de toit en polycarbonate avec pare-soleil
Arrêt automatique du moteur	Pare-soleil
Marteau d'issue de secours	1 phare de travail à LED sur la flèche
Alarme de déplacement	4 phares de caméra à LED (arrière/droite/gauche)
Système antivol (Système de démarrage avec code PIN)	Pompe de ravitaillement

* Les spécifications varient d'un pays à l'autre, veuillez contacter votre concessionnaire local.
* Les balanciers de série et long sont de type HD (heavy duty, usage intensif).
* Les flèches mono sont de type HD (heavy duty, usage intensif), les flèches à volée variable sont standard.

Équipement en option

Protection avant (OPG niveau 2)
Balancier long (3.01 m)

Accessoires

Dispositif d'attache rapide hydraulique

Plage de travail

Balancier de 3010 mm
Balancier de 2500 mm

Unité : mm

FLÈCHE MONO AVEC LAME

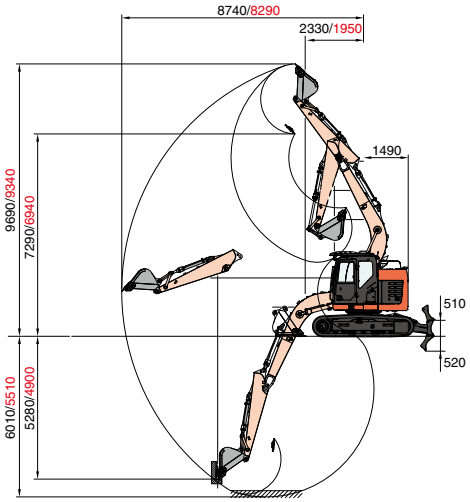

FLÈCHE MONO SANS LAME

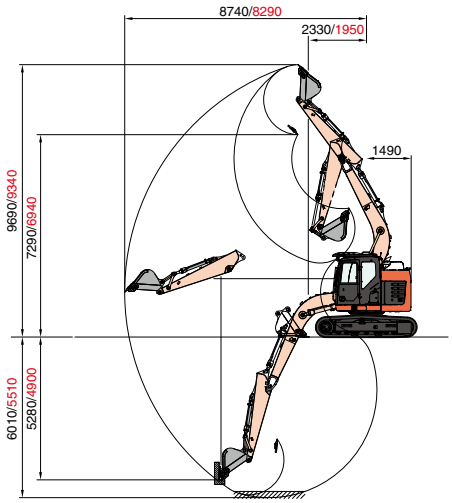

FLÈCHE A VOLÉE VARIABLE AVEC LAME

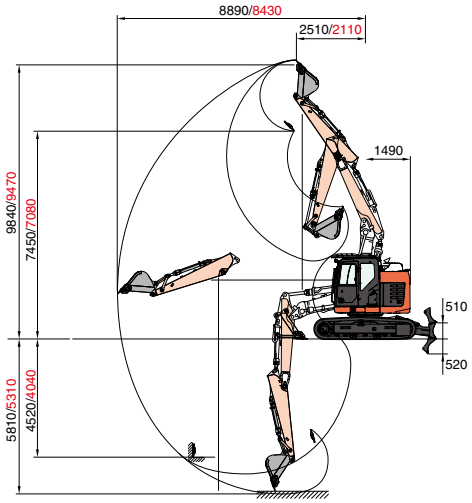

Capacité de levage

Modèle		Flèche mono avec lame (balancier : 2.50 m, poids : 2850 kg)										
		Rayon de charge										
Hauteur du balancier		Rayon max.		7 m	6 m	5 m	4 m	3m	2 m	1 m	0 m	Rayon min.	
		(kg)	(m)									(kg)	(m)
8 m		3080*	2.7									3580*	2.49
		3080*	2.7									3580*	2.49
7 m		2290*	4.44				3380*					4060*	3.18
		2290*	4.44				3380*					4060*	3.18
6 m		2020*	5.47			3290*	3990*					4020*	3.34
		2020*	5.47			3030	3990*					4020*	3.34
5 m		1890*	6.17		2590*	4050*	4240*					4020*	3.08
		1890*	6.17		2210	3020	4240*					4020*	3.08
4 m		1840*	6.64		2940	3970	5000*	4950*				4570*	2.16
		1830	6.64		2190	2950	4200	4950*				4570*	2.16
3 m		1850*	6.93		2880	3850	5540	8230*				10740*	2.33
		1680	6.93		2130	2840	3990	6290				9710	2.33
2 m		1890*	7.07	2200	2800	3710	5280	8640				7280*	2.73
		1590	7.07	1620	2070	2710	3760	5770				6650	2.73
1 m		2000*	7.07	2170	2730	3590	5050	6860*				4430*	2.72
		1570	7.07	1590	2000	2600	3560	5410				4430*	2.72
0 m		2170*	6.91		2680	3500	4910	7120*				3490*	2.27
		1590	6.91		1950	2510	3430	5260				3490*	2.27
-1 m		2320	6.6		2650	3440	4840	7990	4940*	3690*		3680*	0.98
		1690	6.6		1920	2460	3370	5220	4940*	3690*		3680*	0.98
-2 m		2590	6.11		2660	3430	4840	8010	7450*	5810*		5710*	0.85
		1890	6.11		1930	2460	3370	5250	7450*	5810*		5710*	0.85
-3 m		3140	5.39			3480	4890	6860*	8340*			8440*	1.15
		2270	5.39			2500	3410	5330	8340*			8440*	1.15
-4 m		2630*	4.32				3180*	4240*				4700*	2.15
		2630*	4.32				3180*	4240				4700*	2.15

* Indique la charge limitée par la capacité hydraulique.

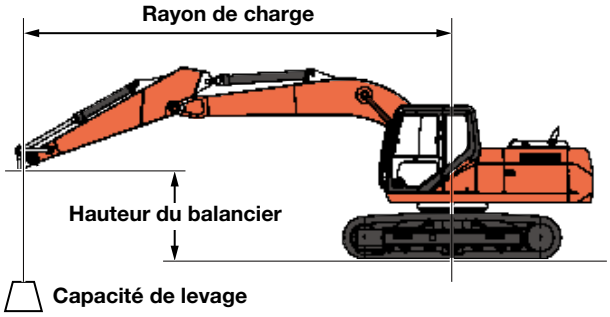

★ ***Toutes les images sont fournies uniquement à titre illustratif. La pelle doit toujours être utilisée conformément aux lois et réglementations locales en matière de sécurité.***

Modèle		Flèche mono sans lame (balancier : 2.50 m, poids : 3350 kg)											
		Rayon de charge											
Hauteur du balancier		Rayon max.		7 m	6 m	5 m	4 m	3m	2 m	1 m	0 m	Rayon min.	
		(kg)	(m)									(kg)	(m)
8 m		3080*	2.7									3580*	2.49
		3080*	2.7									3580*	2.49
7 m		2290*	4.44				3380*					4060*	3.18
		2290*	4.44				3380*					4060*	3.18
6 m		2020*	5.47			3290*	3990*					4020*	3.34
		2020*	5.47			3130	3990*					4020*	3.34
5 m		1890*	6.17		2590*	4050*	4240*					4020*	3.08
		1890*	6.17		2290	3020	4240*					4020*	3.08
4 m		1840*	6.64		3520	4710*	5000*	4950*				4570*	2.16
		1840*	6.64		2270	3050	4340	4950*				4570*	2.16
3 m		1850*	6.93		3460	4640	6360*	8230*				10740*	2.33
		1750	6.93		2220	2940	4130	6500				10030	2.33
2 m		1890*	7.07	2350*	3390	4500	6450	9900*				7280*	2.73
		1660	7.07	1690	2150	2810	3900	5980				6900	2.73
1 m		2000*	7.07	2460*	3310	4370	6220	6860*				4430*	2.72
		1630	7.07	1660	2080	2700	3700	5620				4430*	2.72
0 m		2170*	6.91		3260	4270	6070	7120*				3490*	2.27
		1660	6.91		2030	2610	3570	5470				3490*	2.27
-1 m		2430*	6.6		3230	4220	6000	9030*	4940*	3690*		3680*	0.98
		1760	6.6		2000	2570	3510	5430	4940*	3690*		3680*	0.98
-2 m		2880*	6.11		3240	4210	5990	8590*	7450*	5810*		5710*	0.85
		1970	6.11		2010	2560	3500	5460	7450*	5810*		5710*	0.85
-3 m		3510*	5.39			4180*	5500*	6860*	8340*			8440*	1.15
		2370	5.39			2600	3550	5540	8340*			8440*	1.15
-4 m		2630*	4.32				3180*	4240*				4700*	2.15
		2630*	4.32				3180*	4240*				4700*	2.15

* Indique la charge limitée par la capacité hydraulique.

Modèle		Flèche à volée variable avec lame (balancier : 2.50 m, poids : 3350 kg)											
		Rayon de charge											
Hauteur du balancier		Rayon max.		7 m	6 m	5 m	4 m	3m	2 m	1 m	0 m	Rayon min.	
		(kg)	(m)									(kg)	(m)
8 m		3220*	3.06					3390*				4060*	2.69
		3220*	3.06					3390*				4060*	2.69
7 m		2470*	4.66				3810*					4160*	3.31
		2470*	4.66				3810*					4160*	3.31
6 m		2190*	5.65			3670*	4060*					4010*	3.43
		2190*	5.65			3390	4060*					4010*	3.43
5 m		2050*	6.33		3200*	4180*	4280*					3940*	3.12
		2050*	6.33		2490	3450	4280*					3940*	3.12
4 m		2000*	6.79		3310	4500	5060*	5050*				4460*	2.1
		1970	6.79		2540	3460	4870	5050*				4460*	2.1
3 m		1990*	7.08	2440*	3970	4460	6200	8580*	13090*			10910*	2.55
		1810	7.08	1850	2940	3420	4790*	7300	13090*			9010	2.55
2 m		2030*	7.21	2460	3230	4380	6150	9800	13070*	6170*		7520*	2.92
		1720	7.21	1830	2430	3330	4730	7120	13070*	6170*		6550	2.92
1 m		2130*	7.21	2420	3150	4300	6170	9750	14090*	4430*		4490*	2.9
		1700	7.21	1790	2350	3190	4470	6950	14090*	4430*		4490*	2.9
0 m		2290*	7.06	2380	5400	4150	5900	9700	11950*	6510*		3450*	2.5
		1730	7.06	1750	3830	3050	4230	6250	11950*	6510*		3450*	2.5
-1 m		2490	6.75		4630	4010	5710	9370	13210*	8490*		3680*	1.7
		1820	6.75		3310	2920	4060	6240	12960	8490*		3680*	1.7
-2 m		2770	6.28		2950	10700*	5590	9190	15670*	10440*		6600*	1.95
		2020	6.28		2150	7360	3950	6100	12780	10440*		6600*	1.95
-3 m		2100*	5.56			3860	14780*	9150	14020*	11700*		4450*	2.83
		2100*	5.56			2790	14780*	6060	12840	11700*		4450*	2.83
-4 m								4890*	7770*				
								4890*	7770*				

* Indique la charge limitée par la capacité hydraulique.

Remarque:

- Les capacités de levage sont basées sur la norme ISO 10567 et ne dépassent pas les 75 % que représente la charge statique de basculement de la machine ou les 87 % que représente la capacité de levage hydraulique de la machine.
- Ce tableau n'inclut pas le godet de la pelle, le crochet, l'élingue ou tout autre accessoire de levage.
- Les normes EN474-1 et EN474-5 exigent que la machine soit équipée d'un clapet de sécurité sur le vérin de flèche et d'un avertisseur sonore de surcharge pour les opérations de manutention d'objets.
- Les spécifications sont susceptibles d'être modifiées sans préavis à des fins d'amélioration.

Spécifications

Modèle		Flèche monobloc		Flèche à volée variable
Lame		**avec**	**sans**	**avec**
Longueur du balancier	m		2.50	
Poids lors du fonctionnement*1	kg	14715	14575	15696
Capacité standard du godet SAE	m^3		0.5	
Largeur du godet (sans fraise latérale)	mm		898	
Moteur				
Fabricant			ISUZU	
Modèle			VD-4JJ1X	
Type			Diesel 4 temps refroidi par eau, système de rampe commune haute pression (commande électrique), turbocompresseur avec refroidisseur intermédiaire refroidi par air, ATS (système de post-traitement)	
Norme d'émissions			Stage V de l'UE	
Puissance (ISO 14396)	cv (kW) / tr/min		106.7 (78.5) / 2000	
Nombre de vérins			4	
Alésage × Course	mm		95.4 × 104.9	
Cylindrée	cc		2999	
Carburant*2			Gazole	
Dimensions				
Largeur totale	mm		2490	
Longueur totale	mm	7350	7350	7990
Hauteur totale	mm		2940	
Chenilles acier, largeur des patins	mm		500 / 700	
Chenilles en caoutchouc, largeur des patins	mm		500	
Entraxe des galets porteurs	mm		2790	
Dimensions de la lame (largeur × hauteur)	mm		2590 × 570	
Pompes hydrauliques				
P1, P2			Pompe à débit variable	
Débit	ℓ / min		129 × 2	
Pression hydraulique	MPa		34.3	
Force d'excavation maximum (balancier / godet)	kN (kgf)		62 / 90	
Circuit auxiliaire (AUX1)				
Débit	ℓ / min		126	
Pression hydraulique	MPa		34.3	
Circuit auxiliaire (AUX2)				
Débit	ℓ / min		60.5	
Pression hydraulique	MPa		20.6	
Réservoir hydraulique (cuve)	ℓ		75	
Capacité du réservoir de carburant	ℓ		200	
Vitesse de translation (lente / rapide)	km / h		3.4 / 5.6	
Pression de contact au sol	kPa (kgf / cm^2)		56	
Garde au sol	mm		425	
Niveau sonore				
LpA / LwA (2000 / 14 / EC)	dB (A)		68 / 99	
Vibrations				
Ensemble du corps (ISO / TR 25398:2006)*3		1.4*aw,eqx	1.4*aw,eqy	1.4*aw,eqz
Excavation	m/s^2 RMS	0.44	0.27	0.30
Déplacement	m/s^2 RMS	0.48	0.32	0.79

*1 Avec un opérateur de 75 kg. Basé sur des chenilles en acier de 500 mm.
*2 Ces valeurs sont mesurées dans des conditions spécifiques à régime moteur maximal et peuvent varier en fonction des conditions d'utilisation.
*3 ISO / TR 25398:2006 Vibrations mécaniques – Lignes directrices pour l'évaluation de l'exposition aux vibrations transmises à l'ensemble du corps par les machines à conducteur porté – Utilisation de données harmonisées mesurées par des instituts, organisations et fabricants internationaux.

KUBOTA EUROPE S.A.S.

19, rue Jules Vercruysse
Zone Industrielle - CS50088
95101 Argenteuil Cedex France
Téléphone : (33) 01 34 26 34 34
Télécopieur : (33) 01 34 26 34 99

CEINTURE DE SÉCURITÉ
Coupez le moteur avant de détacher la ceinture de sécurité

https://www.kubota-eu.com

KUB0AC293- 2026-02-13